HSF

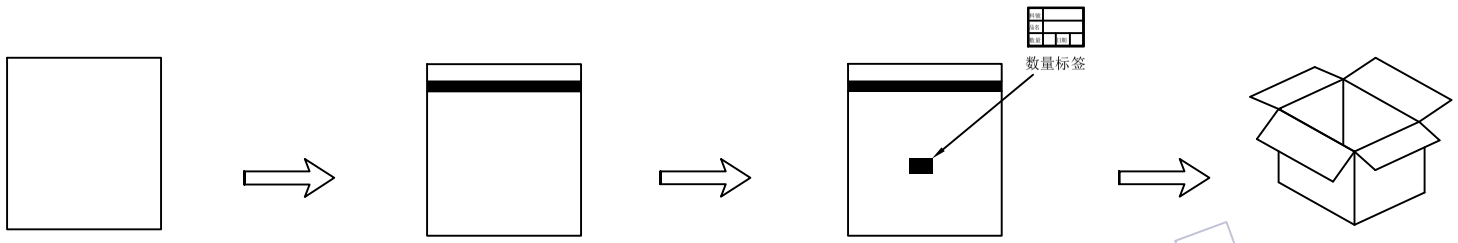


No.1
将产品放入PE袋中,XXXPCS/袋

No.2
用封口机将PE袋封口

No.3
贴标签于PE袋中间位置

No.4
PE袋装入内箱，内附两包干燥剂
内箱规格:CTN-23A(22*22*20cm)

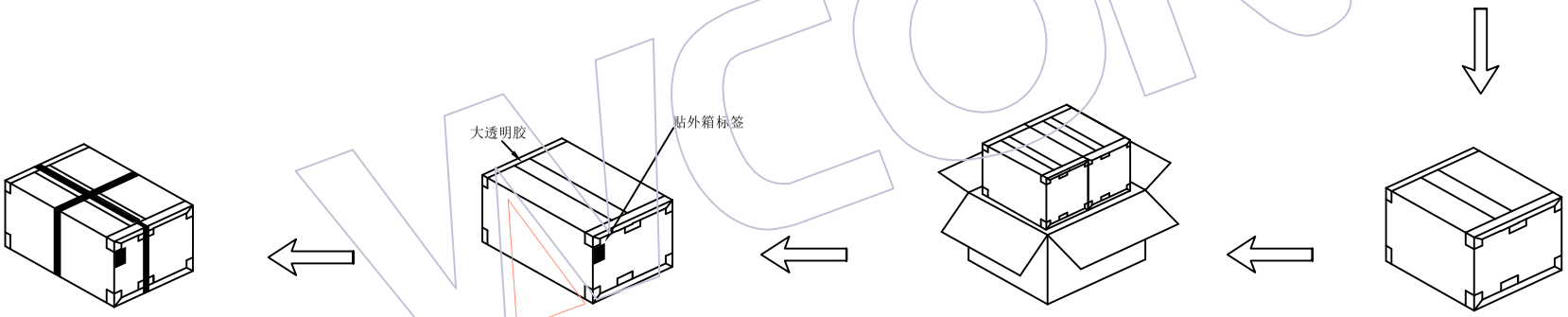


No.5
封箱

No.6
内箱放入外箱(2内箱/外箱)
外箱规格:CTN-06(47*23.5*22CM )

No.7
封箱及贴外箱标签

No.8
打包装带

说明
1. 注意各标签样式.位置及方向的一致性;
2. 标签如客户有特殊要求，则按客户要求黏贴;
3. 打外箱包装带时需注意，打为十字型,另出国内客户，未打包装带。
4. 未尽事宜依据交货注意事项。

| 变更记事 | | | | | |
|---|---|---|---|---|---|
| | | | | | |
| | | | | | |
| | | | | | |
| A0 | 2023/03/16 | NEW | ——— | ——— | |
| 版次 REV | 日期 DATE | 变 更 说 明 MODIFICATION DESCRIPTION | 变更 CHANGE | 核 准 APPROVE | |

| 零件图 | | 颜 色 COLOR | ——— | | SCALE | 1:1 |
|---|---|---|---|---|---|---|
| X. | | 材 质 MATERIAL | ——— | | UNIT | mm |
| X.X | ±0.10 | 设计 DESING | 苏 珊 | 2023/03/16 | SIZE | A4 |
| X.XX | ±0.05 | 审 核 CHECK | | | SHEET | 1/1 |
| X.XXX | ±0.02 | 核 准 APPROVE | | | PROJ. | |
| Angle | | | | | | |
| X. | ± 2° | | | | | |
| DIM | TOL | | | | | |

WCON

WCON ELECTRONICS (GUAMGDONG) CO.LTD

料 号 PART NO. WF4201-2WSXXX06

品 名 TITLE: 4.20mm Wafer,Male,XXP.Vertical DIP, Double Row, 袋装规范